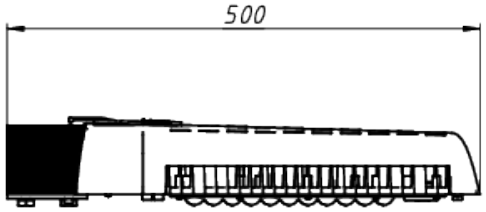

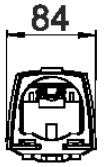

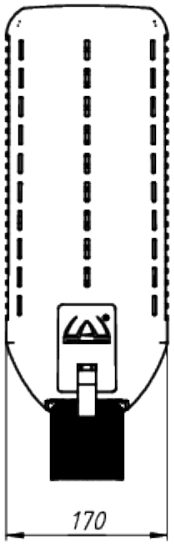

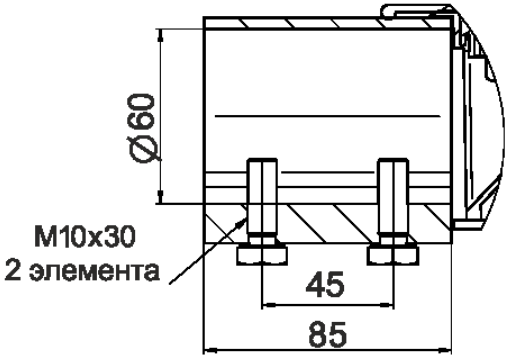

A

ЛАДЗАВОД
СВЕТОТЕХНИКИ

*Документ сгенерирован автоматически. Дата генерации: 26-04-2024

Изм.	Лист	№ докум.	Подп.	Дата	LAD LED R500-2-W-6-90K	Лист 1